ՑԱՆԿԱՊԱՏԻ ՊԱՆԵԼ ՑՊ-3
Մ 1:50

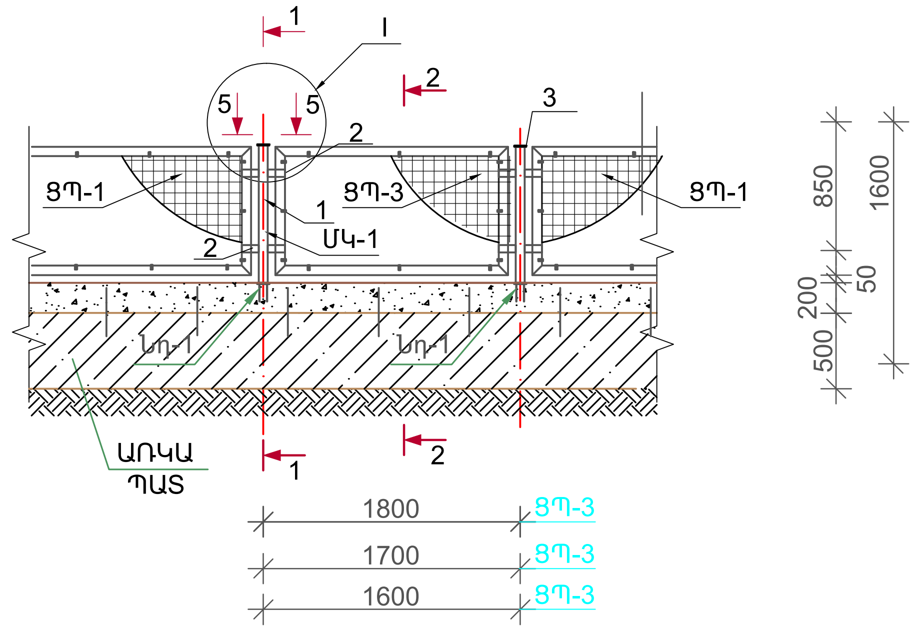

ՀԱՆԳՈՒՅՑ «I»
Մ 1:10

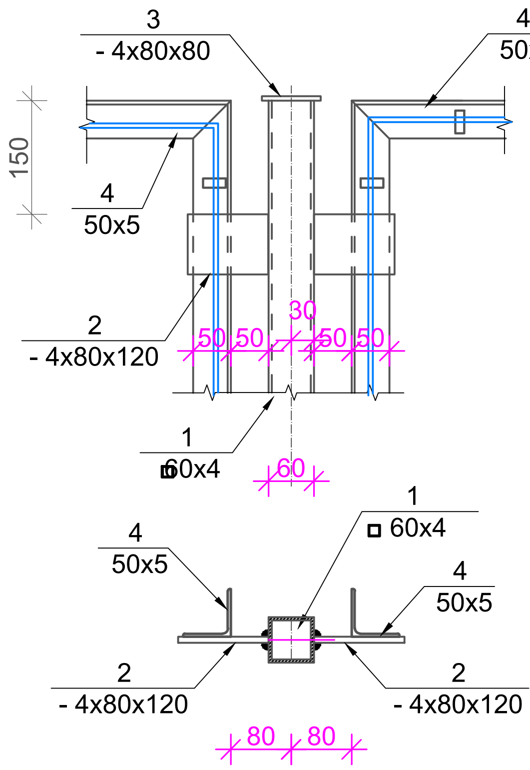

ՀԱՆԳՈՒՅՑ «II»
Մ 1:10

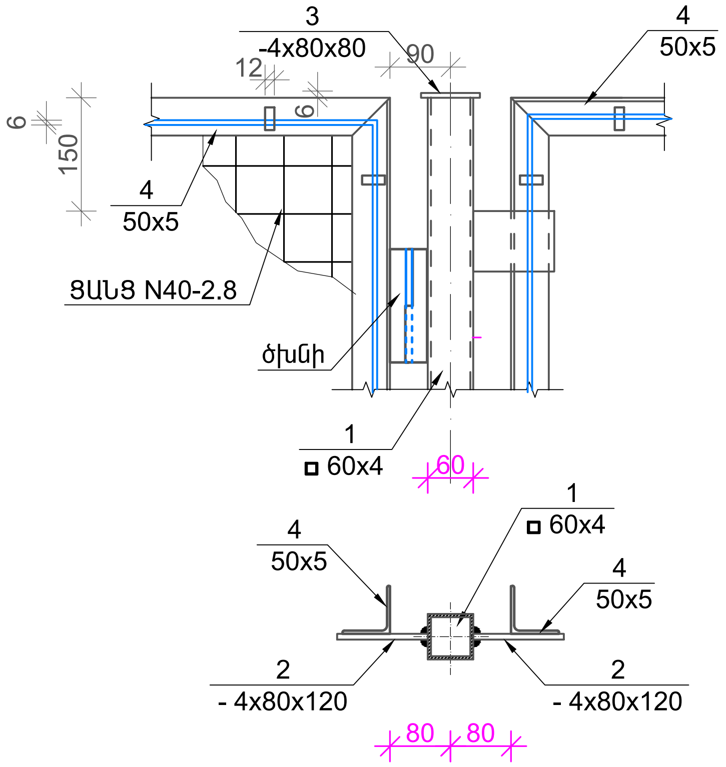

ՑԱՆԿԱՊԱՏԻ ՊԱՆԵԼ ՑՊ-4
Մ 1:50

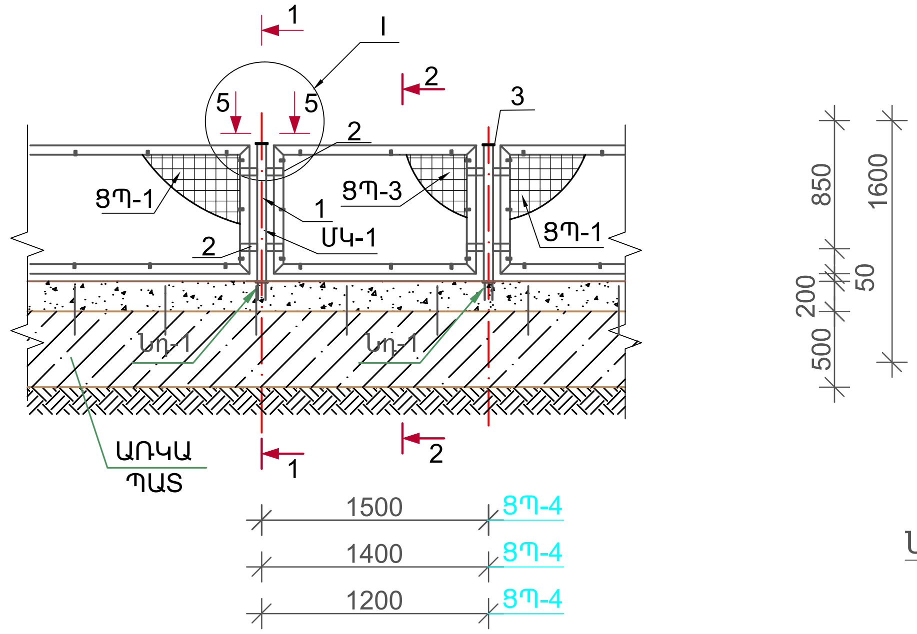

ՀԱՆԳՈՒՅՑ «III»
Մ 1:10

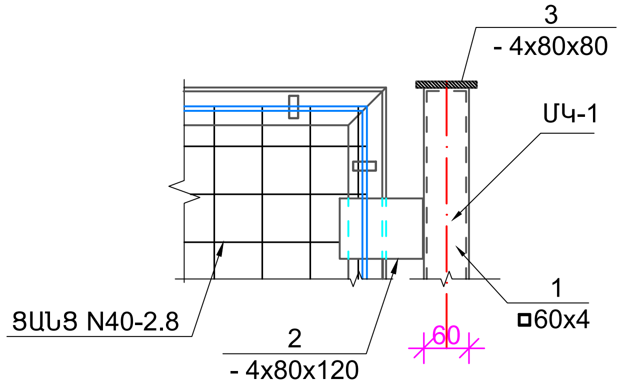

ՑԱՆԿԱՊԱՏԻ ՊԱՆԵԼԻ ՀԱՆԳՈՒՅՑ
Մ 1:10

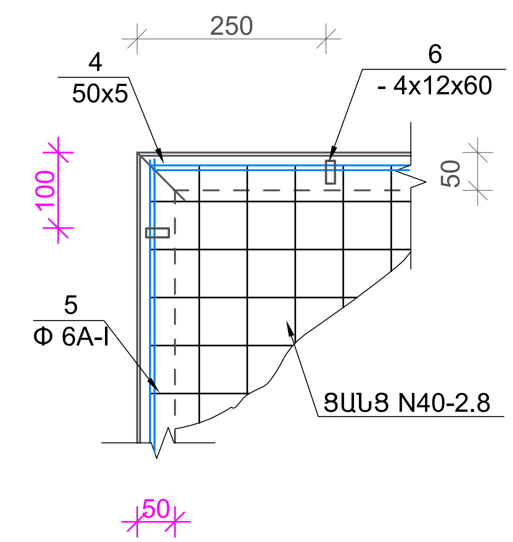

ԿՏՐՎԱԾՔ 4 - 4
Մ 1:20

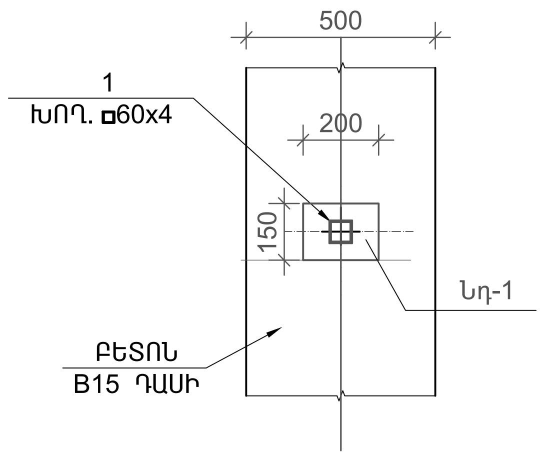

ԿՏՐՎԱԾՔ 5 - 5
Մ 1:10

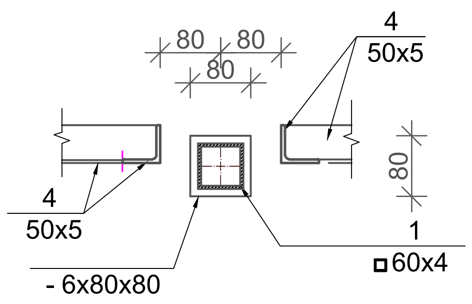

ՆԵՐԴԻՐ ՏԱՐՐ Նդ-1
Մ 1:10

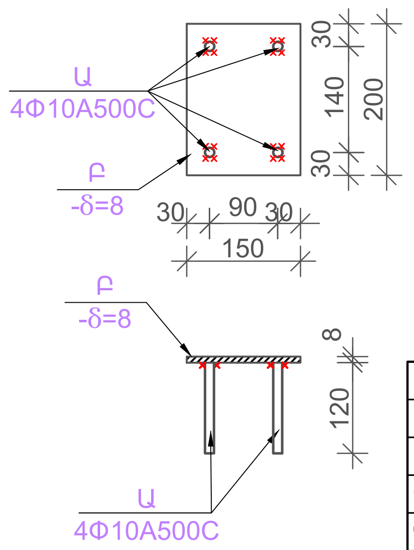

ՎԵՐԱԿԱՆԳՆԵԼ ԲԱԶԱԼՏԵ (ԿՏՐԱԾ) ՔԱՐԵՐԸ -3,0$մ^3$

ԳԼԽ. ՃԱՐՏ.	Ա.ՀՈՎՀԱՆՆԻՍՅԱՆ			ԿՈՏԱՅՔԻ ՄԱՐԶԻ ԱԲՈՎՅԱՆԻ ԹԻՎ 3 ՄԱՆԿԱՊԱՐՏԵԶԻ ՎԵՐԱԿԱՌՈՒՑՄԱՆ ՆԱԽԱԳԾԱՅԻՆ ԱՇԽԱՏԱՆՔՆԵՐԻ ԻՐԱԿԱՆԱՑՈՒՄ	TPD - 19 (TKQ - 08)		ԳՀ, ԿԵ
ՆԳՃ	Լ.ԱՂԱՋԱՆՅԱՆ				ՓՈՒԼ	ԹԵՐԹ	ԹԵՐԹԵՐ
ԲԱԺՆԻ ՊԵՏ	Լ.ԱՂԱՋԱՆՅԱՆ				Ա	3	5
ԳԼԽ.ՄԱՍՆ.	Կ.ԳՐԻԳՈՐՅԱՆ			ՑԱՆԿԱՊԱՏԻ ՊԱՆԵԼՆԵՐ, ՀԱՆԳՈՒՅՑՆԵՐ, ԿՏՐՎԱԾՔՆԵՐ			
ԳԼԽ. ՄԱՍՆ.	Ֆ.ԹՈՒՄԱՆՅԱՆ						